Linde Material Handling



Niederhubwagen

T20 – T25 SP | AP

Tragfähigkeit 2,0 t – 2,5 t | Baureihe 1156

PB ION H2

Wendiger Allrounder

- → Kompakter Niederhubwagen zum Be- und Entladen von LKW, für Transportfahrten und Auftragskommissionierung
- → Klappbare Fahrerplattform zur Nutzung des Fahrzeugs als manövrierfähiges Mitgänger- oder Mitfahrmodell (AP-Version)
- → Einzigartiges Plattformkonzept mit Standposition im 45°-Winkel für hervorragende Rundumsicht und entspannte Körperhaltung (SP)
- → Innovatives Steuerungskonzept Linde e-Driver für optimale Fahrzeughandhabung in 45°-Standposition (SP)
- → Vollständig abgekoppelter Fahrerarbeitsplatz für weniger Stöße und Vibrationen

TECHNISCHE DATEN (gemäß VDI 2198)

Kennzeichen	1.1	Hersteller (Kurzbezeichnung)		Linde MH	Linde MH	Linde MH	Linde MH
	1.2	**Typzeichen des Herstellers**		**T20 SP**	**T25 SP**	**T20 AP**	**T25 AP**
	1.2a	Baureihe		1156-00	1156-00	1156-00	1156-00
	1.3	Antrieb Elektro (Batt.-Typ, Netz, ...), Diesel, Benzin, Treibgas		Batterie	Batterie	Batterie	Batterie
	1.4	Bedienung Hand, Geh, Stand, Sitz, Kommissionierer		Stand	Stand	Mitgänger/Stand	Mitgänger/Stand
	1.5	Nenntragfähigkeit/Last	Q (t)	2,0	2,5	2,0	2,5
	1.6	Lastschwerpunktabstand	c (mm)	600	1200	600	1200
	1.8	Lastabstand	x (mm)	900/970[1) 2)]	1762/1832[1) 2)]	900/970[1) 2)]	1762/1832[1) 2)]
	1.9	Radstand	y (mm)	1346/1416[1) 2) 3)]	2208/2278[1) 2) 3)]	1346/1416[1) 2) 3)]	2208/2278[1) 2) 3)]
Gewichte	2.1	Eigengewicht	kg	870[4) 5)]	1010[4) 5)]	870[4) 5)]	1010[4) 5)]
	2.2	Achslast mit Last vorn/hinten	kg	1200/1670[4) 5)]	1470/2040[4) 5)]	1200/1670[4) 5)]	1470/2040[4) 5)]
	2.3	Achslast ohne Last vorn/hinten	kg	720/150[4) 5)]	853/157[4) 5)]	720/150[4) 5)]	853/157[4) 5)]
Räder/Fahrwerk	3.1	Bereifung Vollgummi, SE, Luft, Polyurethan		Polyurethan	Polyurethan	Polyurethan	Polyurethan
	3.2	Reifengröße, vorn		Ø 254 × 102	Ø 254 × 102	Ø 254 × 102	Ø 254 × 102
	3.3	Reifengröße, hinten		2x Ø 85 × 80	2x Ø 85 × 80	2x Ø 85 × 80	2x Ø 85 × 80
	3.4	Zusatzräder (Abmessungen)		2x Ø 125 × 60	2x Ø 125 × 60	2x Ø 125 × 60	2x Ø 125 × 60
	3.5	Räder, Anzahl vorn/hinten (x = angetrieben)		1x + 2/2 (1x + 2/4)[6)]	1x + 2/2 (1x + 2/4)[6)]	1x + 2/2 (1x + 2/4)[6)]	1x + 2/2 (1x + 2/4)[6)]
	3.6	Spurweite, vorn	b10 (mm)	572[1)]	572[1)]	572[1)]	572[1)]
	3.7	Spurweite, hinten	b11 (mm)	355/375/395/515[1)]	355/375/395/515[1)]	355/375/395/515[1)]	355/375/395/515[1)]
Grundabmessungen	4.4	Hub	h3 (mm)	115[1)]	115[1)]	115[1)]	115[1)]
	4.9	Höhe Deichselgriff in Fahrstellung min./max.	h14 (mm)	1207/1287[1)]	1207/1287[1)]	1149/1357[1)]	1149/1357[1)]
	4.15	Höhe gesenkt	h13 (mm)	85[7)]	85[7)]	85[7)]	85[7)]
	4.19	Gesamtlänge	l1 (mm)	2276[1) 3)]	3526[1) 3)]	2249[1) 3)]	3499[1) 3)]
	4.20	Länge einschließlich Gabelrücken	l2 (mm)	1126[1) 3)]	1126[1) 3)]	1099[1) 3)]	1099[1) 3)]
	4.21	Gesamtbreite	b1/b2 (mm)	790[1)]	790[1)]	790[1)]	790[1)]
	4.22	Gabelzinkenmaße DIN ISO 2331	s/e/l (mm)	55/165/1150	55/165/2400	55/165/1150	55/165/2400
	4.25	Gabelaußenabstand	b5 (mm)	520/540/560/680[1)]	520/540/560/680[1)]	520/540/560/680[1)]	520/540/560/680[1)]
	4.32	Bodenfreiheit Mitte Radstand	m2 (mm)	30/150[2)]	30/150[2)]	30/150[2)]	30/150[2)]
	4.33	Lastabmessungen b12 × l6	b12 × l6 (mm)	-	2x 800 × 1200	-	2x 800 × 1200
	4.34	Arbeitsgangbreite bei vorgegebenen Lastabmessungen	Ast (mm)	-	3841/3853[2) 3) 8)]	-	3814/3826[2) 3) 8)]
	4.34.1	Arbeitsgangbreite bei Palette 1000 × 1200 quer	Ast (mm)	2834/2897[2) 3) 8)]	3733/3781[2) 3) 8) 12)]	2807/2870[2) 3) 8)]	3706/3754[2) 3) 8) 12)]
	4.34.2	Arbeitsgangbreite bei Palette 800 × 1200 längs	Ast (mm)	2726/2757[2) 3) 8)]	-	2699/2730[2) 3) 8)]	-
	4.35	Wenderadius	Wa (mm)	2026/2096[2) 3)]	2888/2958[2) 3)]	1999/2069[2) 3)]	2861/2931[2) 3)]
Leistungsdaten	5.1	Fahrgeschwindigkeit mit/ohne Last	km/h	11/14[9) 10)]	11/14[9) 10)]	11/14[9) 10)]	11/14[9) 10)]
	5.2	Hubgeschwindigkeit mit/ohne Last	m/s	0,03/0,05[5)]	0,04/0,06[5)]	0,03/0,05[5)]	0,04/0,06[5)]
	5.3	Senkgeschwindigkeit mit/ohne Last	m/s	0,07/0,06[5)]	0,07/0,06[5)]	0,07/0,06[5)]	0,07/0,06[5)]
	5.8	Max. Steigfähigkeit mit/ohne Last	%	11,1/19,6[11)]	11,1/19,6[11)]	10,0/18,0[11)]	8,0/18,0[11)]
	5.9	Beschleunigungszeit mit/ohne Last	s	5,9/4,6	5,9/4,6	5,9/4,6	5,9/4,6
	5.10	Betriebsbremse		Elektrisch/mechanisch	Elektrisch/mechanisch	Elektrisch/mechanisch	Elektrisch/mechanisch
E-Motor	6.1	Fahrmotor, Leistung S2 60 min	kW	3	3	3	3
	6.2	Hubmotor, Leistung bei S3 15%	kW	1,2	2,2	1,2	2,2
	6.3	Batterie nach DIN 43531/35/36 A, B, C, nein		43 535 B/3PzS	43 535 B/3PzS	43 535 B/3PzS	43 535 B/3PzS
	6.4	Batteriespannung/Nennkapazität K5	(V)/(Ah) o. kWh	24/375	24/375	24/375	24/375
	6.4.a	Batterie Energieinhalt	kWh	7,2	7,2	7,2	7,2
	6.5	Batteriegewicht (±5%)	kg	327	327	327	327
	6.6	Energieverbrauch nach DIN EN 16796	kWh/h	0,35	0,41	0,35	0,41
	6.6.1	CO_2-Äquivalent nach DIN EN 16796	kg/h	0,11	0,22	0,11	0,22
	6.7	Umschlagleistung nach VDI 2198	t/h	142,0	195,0	142,0	195,0
	6.8	Umschlageffizienz nach VDI 2198	t/kWh	112,0	121,0	112,0	121,0
Fahrantrieb	8.1	Ausführung des Fahrantriebs		AC Steuerung	AC Steuerung	AC Steuerung	AC Steuerung
Sonstiges	10.7	Schalldruckpegel LpAZ (Fahrerplatz)	dB (A)	69	69	69	69

1) (±5 mm)
2) Lastarme abgesenkt/angehoben
3) ±0 mm = 2 PzS vertikaler Wechsel und 3 PzS seitlicher Wechsel; +75 mm = 3 PzS vertikaler Wechsel und 4 PzS seitlicher Wechsel; +150 mm = 4 PzS vertikaler Wechsel; +225 mm = 5 PzS vertikaler Wechsel
4) Inkl. Batterie, Zeile 6.4/6.5
5) (±10%)
6) Eingeklammerte Werte bei Tandemlastrollen
7) (-0/+5 mm)
8) Inkl. a = 200 mm Sicherheitsabstand
9) (±5%)
10) Mit hydraulischen Stützrollen
11) Unbeladen: mechanische Überfahrt mit automatisch verstellbaren Stützrollen, volle Geschwindigkeit beim Abwärtsfahren vermeiden
12) 2x Paletten

T20 – T25 SP

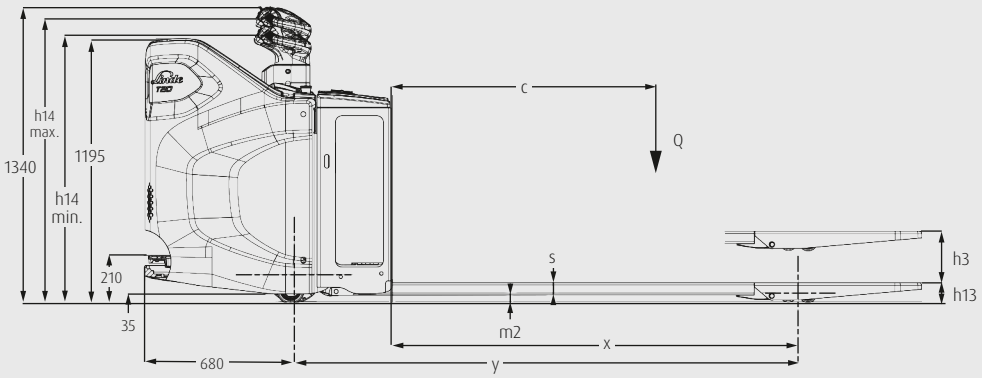
h14
max.
1340
1195
h14
min.
210
35
680
c
Q
s
m2
x
y
h3
h13

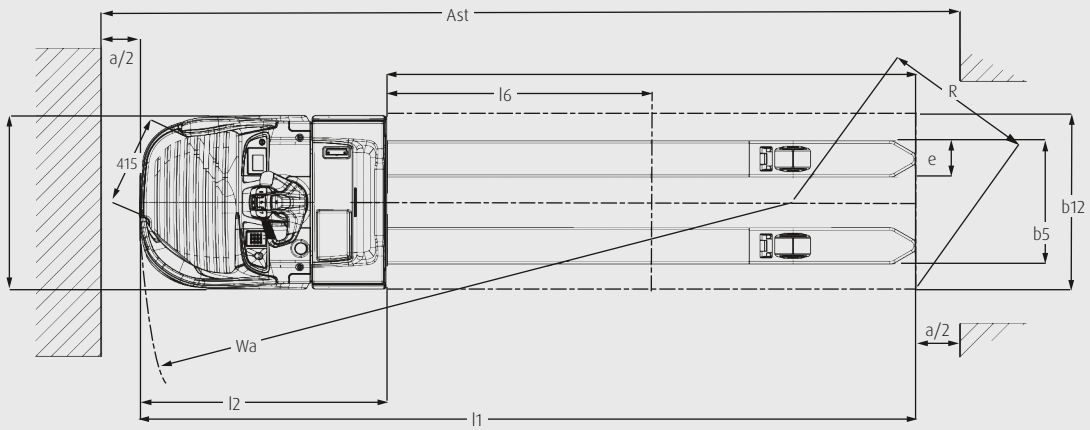
Ast
a/2
l6
R
415
e
b12
b5
Wa
a/2
l2
l1

T20 – T25 AP

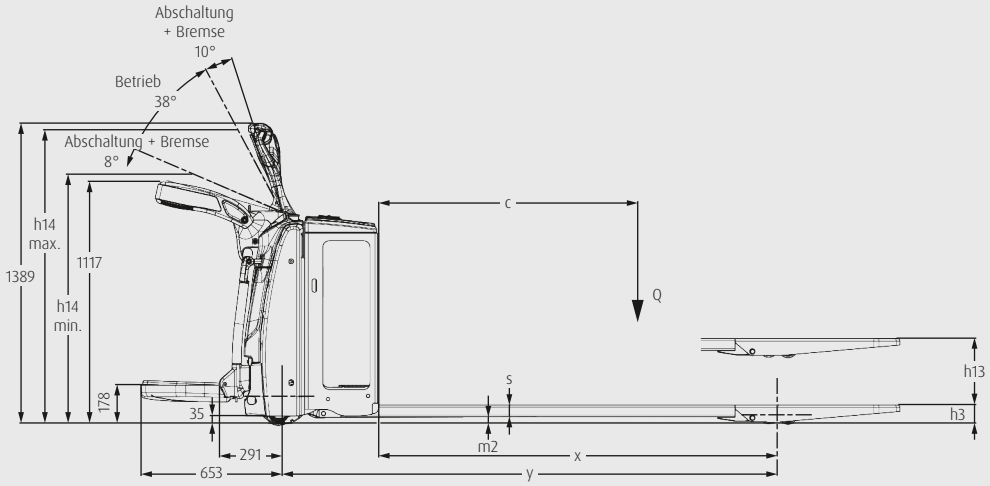
Abschaltung
+ Bremse
10°
Betrieb
38°
Abschaltung + Bremse
8°
h14
max.
1389
1117
h14
min.
178
35
291
653
c
Q
s
m2
x
y
h13
h3

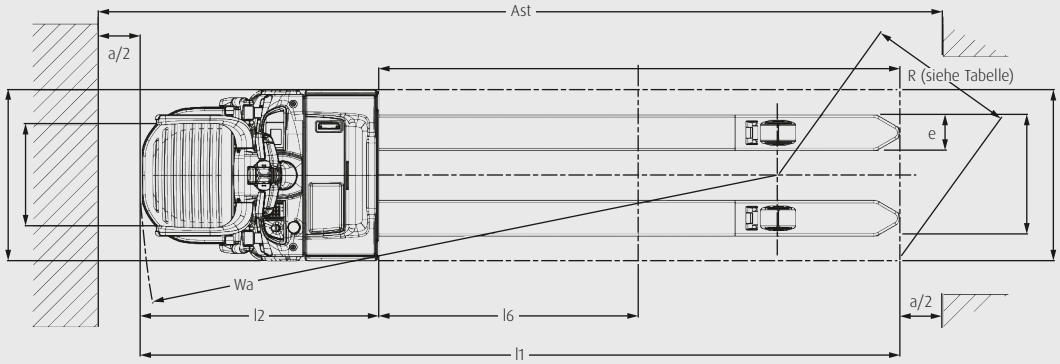
Ast
a/2
R (siehe Tabelle)
e
Wa
l2
l6
l1
a/2

SERIENAUSSTATTUNG/SONDERAUSSTATTUNG

	Typzeichen des Herstellers/Ausstattung	T20 SP	T25 SP	T20 AP	T25 AP
Sicherheit	Automatische Geschwindigkeitsreduzierung bei Kurvenfahrt	●	●	●	●
	Schlüsselschalter	●	●	●	●
	PIN-Code-Zugang	○	○	○	○
	Seitliche Schutzbügel und klappbare Plattform	–	–	●	●
	Einzigartige, sichere und intuitive 45°-Bedienposition	●	●	–	–
	Option BlueSpot – optische Warnung vor dem sich nähernden Fahrzeug integriert in die Chassiskonturen	○	○	–	–
	Option BlueSpot – optische Warnung vor dem sich nähernden Fahrzeug montiert am Anbaubügel	–	–	○	○
	Fußsensor – das Fahrzeug wird langsamer oder hält an, wenn ein Fuß des Bedieners außerhalb der Plattformkonturen erkannt wird	○	○	–	–
	LKW-Erkennung – automatische Geschwindigkeitsreduzierung und Innenraumbeleuchtung	○	○	–	–
Service	CAN-Bus-Technologie	●	●	●	●
Digitalisierung	Online-Datenübertragung	○	○	○	○
	WLAN-Datenübertragung	○	○	○	○
	myLinde: lokales Flottenmanagement mit unterschiedlichen Funktionsmodulen	○	○	○	○
	myLinde Schockerkennung: Erkennung und Dokumentation von Anfahrschäden am Flurförderzeug	○	○	○	○
	Linde Pre-Op Check App – ein personalisiertes Protokoll für die tägliche Überprüfung der Funktionsbereitschaft	○	○	○	○
Fahren und Heben	Schleichfahrt – ermöglicht Bedienung mit vertikaler Deichsel	–	–	○	○
	Reduzierte Geschwindigkeit bei abgesenktem Initialhub	○	○	○	○
	Begrenzung der maximalen Fahrgeschwindigkeit (8, 10, 12, 14 km/h, je nach Modell)	○	○	○	○
	Lastschutzgitter, h=1200 mm oder 1800 mm	○	○	○	○
Umgebung	Kühlhaus -35 °C (innen/außen) – mit Metallgitter-Bodenmatte oder Gummi-Bodenmatte	○	○	○	○
Fahrerarbeitsplatz	Vollständig abgekoppelter Fahrerarbeitsplatz – die Standplattform und die Lenkeinheit sind abgekoppelt	●	●	●	●
	Einstellbarkeit des vollständig abgekoppelten Fahrerarbeitsplatzes – 3 Positionen (weich, mittel, hart)	○	○	–	–
	Gepolsterte Bein- und Rückenlehne	●	●	–	–
	Symmetrische Deichsel	●	●	●	●
	Innovative Linde e-Driver Steuerung für 45°-Bedienung	○	○	–	–
	Höhenverstellbare Lenkeinheit	○	○	–	–
	Multifunktionsfarbdisplay mit Betriebsstundenzähler, Wartungsanzeige, Batterieentladeanzeige und interner Fehlercodeanzeige	○	○	○	○
	Anbaubügel	○	○	○	○
	Halterung für Datenterminal und 24-V-Stromversorgungskabel	○	○	○	○
	Halterung für Scanner und Klemmbrett	○	○	○	○
	USB-Anschluss (5 V)	○	○	○	○
Anbaugeräte/ Gabelzinken	Gabelzinkenbreiten: 520 mm, 540 mm, 560 mm, 680 mm	○	○	○	○
	Gabelzinkenlängen: 1000 mm, 1150 mm, 1600 mm, 2400 mm	○	○	○	○
Achsen und Bereifung	Antriebsrad, Heavy Duty, nicht kreidend	●	●	●	●
	Antriebsrad, High Grip, nicht kreidend	○	○	○	○
	Einfach-Lastrolle, Polyurethan (auch abschmierbar erhältlich)	●	●	●	●
	Tandem-Lastrolle, Polyurethan (auch abschmierbar erhältlich)	○	○	○	○
	Mechanisch gefederte Stützrollen	○	○	○	○
	Hydraulische Stützrollen, elektronisch gesteuert	○	○	○	○
Antriebs- und Bremssystem	Servolenkung	●	●	●	●
	Wartungsfreier Drehstrommotor	●	●	●	●
	Elektromagnetisches (oder elektromechanisches) Bremssystem	●	●	●	●
	Li-ION- oder Blei-Säure-Technologie mit anderen Batteriekapazitäten je nach Modell erhältlich	○	○	○	○
	Integriertes Ladegerät für Blei-Säure- und Li-ION-Batterien	○	○	○	○
	Externe Ladegeräte	○	○	○	○
Beleuchtung	Arbeitsscheinwerfer – mit Ein/Aus-Schalter zum Arbeiten in dunklen Umgebungen	○	○	○	○

● Serienausstattung ○ Sonderausstattung – Nicht verfügbar

EIGENSCHAFTEN



Sichere und feste 45°-Standplattform

Sicherheit

- → Automatische Anpassung der Fahrgeschwindigkeit bei Kurvenfahrten
- → Optionaler Fußsensor kann das Fahrzeug entweder verlangsamen oder komplett stoppen, wenn sich die Füße des Bedieners außerhalb der Fahrzeugkontur befinden (SP-Version)
- → Klappbare Seitenbügel zum Schutz des Bedieners vor Verletzungen im Fall einer Kollision (AP-Version)
- → Totmannschalter mit Traktionskontrolle für maximale Sicherheit in allen Arbeitssituationen
- → Softwarebasierte Geschwindigkeitszonen zum Einrichten von Sicherheitszonen mit automatischer Geschwindigkeitsanpassung



Ergonomische und höhenverstellbare Deichsel

Ergonomie

- → Vollständig abgekoppelte Fahrerplattform für wirksamen Schutz vor Vibrationen und Stößen
- → Elektrische Lenkung für mühelose Fahrzeugsteuerung einschließlich automatischer Anpassung des Lenkwiderstands
- → Einzigartiges Konzept mit 45°-Bedienposition für optimale Rundumsicht, ohne Rücken und Nacken zu belasten (SP-Version)
- → Innovatives Steuerungskonzept Linde e-Driver für optimale Einhandsteuerung des Fahrzeugs in der 45°-Position (SP-Version)



Li-ION-Technologie verfügbar

Handling

- → Höchstgeschwindigkeit von 14 km/h ohne Last für schnelle Transportfahrten
- → Leistungsstarker 3-kW-Drehstrommotor für schnelle Beschleunigung und maximale Fahrzeugleistung an Steigungen
- → Spezielles Startsystem zur Vermeidung des Zurückrollens beim Anfahren auf Schrägen (z. B. auf Laderampen)
- → Mechanisch gefederte oder hydraulische Stützrollen für hohe Betriebsstabilität auf unebenem Boden
- → Li-ION-Batterien für effizientere Energienutzung und optimiertes Lademanagement



Klappbare Plattform mit robusten Seitenbügeln

Service

- → Robuster Drehstrommotor für lange Wartungsintervalle und geringe Instandhaltungskosten
- → Strapazierfähige Konstruktion mit robusten Teilen und Chassis für maximale Fahrzeugverfügbarkeit
- → Müheloser Zugang zu allen wichtigen Bauteilen dank konsequenter Umsetzung des Prinzips „Design-to-Service“
- → Innovative CAN-Bus-Architektur für einen einfachen Zugang zu allen Fahrzeugdaten über den Diagnosestecker
- → Moderne E/E-Architektur für die Remote-Installation von Updates und neuen Funktionen

Präsentiert von:

Änderungen im Sinne des Fortschritts vorbehalten. Abbildungen und technische Angaben können Optionen enthalten und sind für die tatsächliche Ausführung unverbindlich. Alle Maßangaben unterliegen den üblichen Toleranzen.

Linde Material Handling

Linde Material Handling GmbH
Carl-von-Linde-Platz | 63743 Aschaffenburg | Deutschland
Tel.: +49 6021 99 0 | Fax: +49 6021 99 1570
www.linde-mh.de | info@linde-mh.de

TB_T20-T25_AP_SP_1156_dt_E_1126